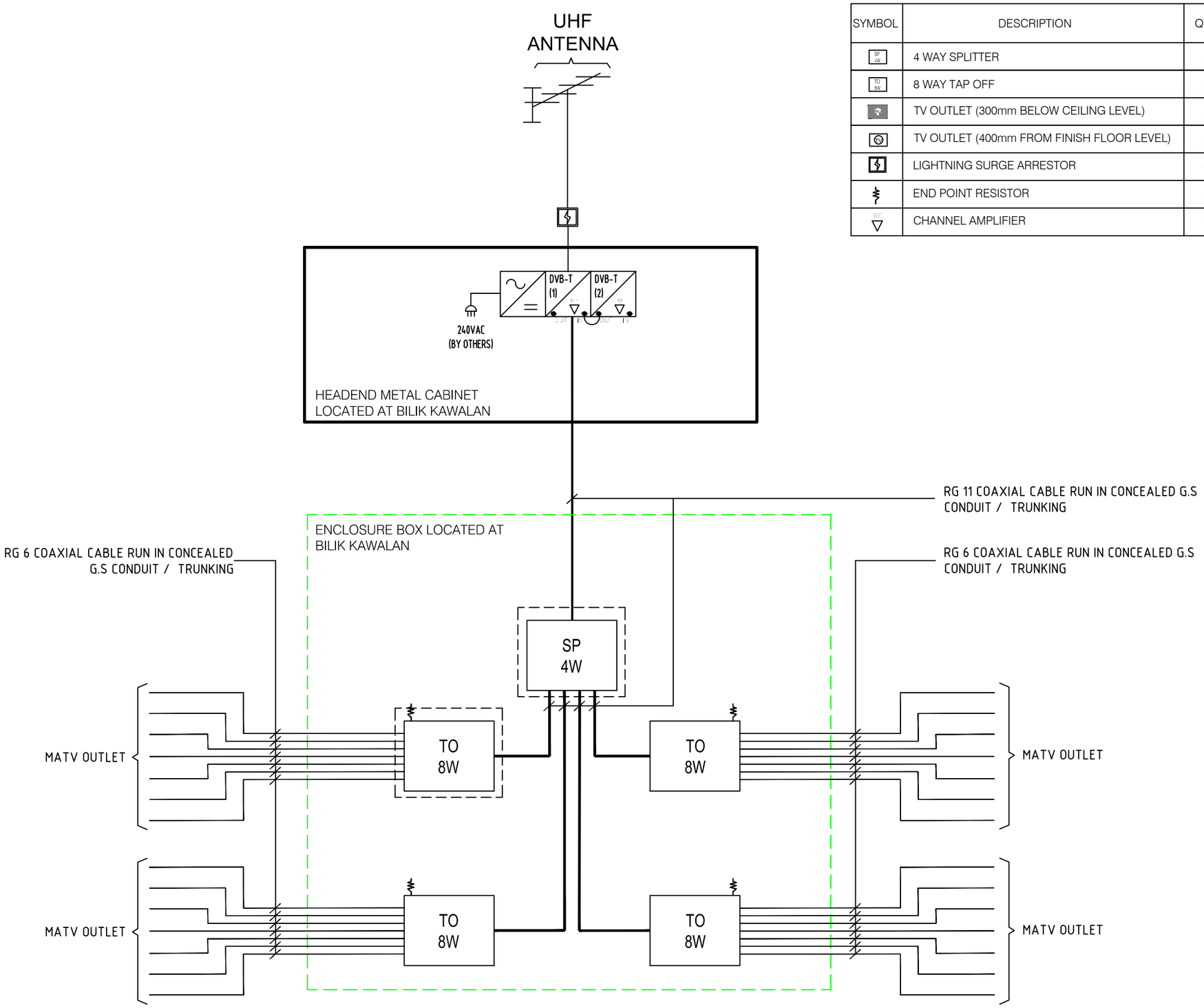

LEGEND:

SYMBOL	DESCRIPTION	QTY
SP 4W	4 WAY SPLITTER	-
TO 8W	8 WAY TAP OFF	-
TV	TV OUTLET (300mm BELOW CEILING LEVEL)	-
TV	TV OUTLET (400mm FROM FINISH FLOOR LEVEL)	-
	LIGHTNING SURGE ARRESTOR	-
	END POINT RESISTOR	-
RF	CHANNEL AMPLIFIER	-

CATATAN

NOTE :
DVB-T(2) A CHANNEL AMPLIFIER IS TO BE SUPPLIED ONLY IF THE TRANSMISSION CONDITION REQUIRES SO.

DISAHKAN:

PENGARAH KANAN CAWANGAN KEJURUTERAAN ELEKTRIK

Ir. Hj. YAAKOB BIN ABDUL LATIF

PENGARAH PERKHIDMATAN PAKAR

–

JURUTERA ELEKTRIK PENGUASA KANAN

Ir. ZULARIFIN BIN SEJO

JURUTERA ELEKTRIK PENGUASA

–

JURUTERA ELEKTRIK KANAN

Ir. MOHD NAFIE BIN MASLAN

JURUTERA ELEKTRIK (J41)

NUR SHUHAIDA BT ABDUL RAHMAN

JKR
CAWANGAN KEJURUTERAAN ELEKTRIK
Ibu Pejabat JKR Malaysia

PROJEK
CONTOH SISTEM ELV UNTUK MATV

TEMPAT
BILIK KAWALAN

BUTIR-BUTIR
GAMBARAJAH SKEMATIK SISTEM MATV DAN PETUNJUK

UKURAN	N.T.S
DISURIH DARI	-
DILUKIS OLEH	-
DISEMAK OLEH	-
TARIKH	-
BILANGAN FAIL	-

BILANGAN LUKISAN
-

PINDAAN