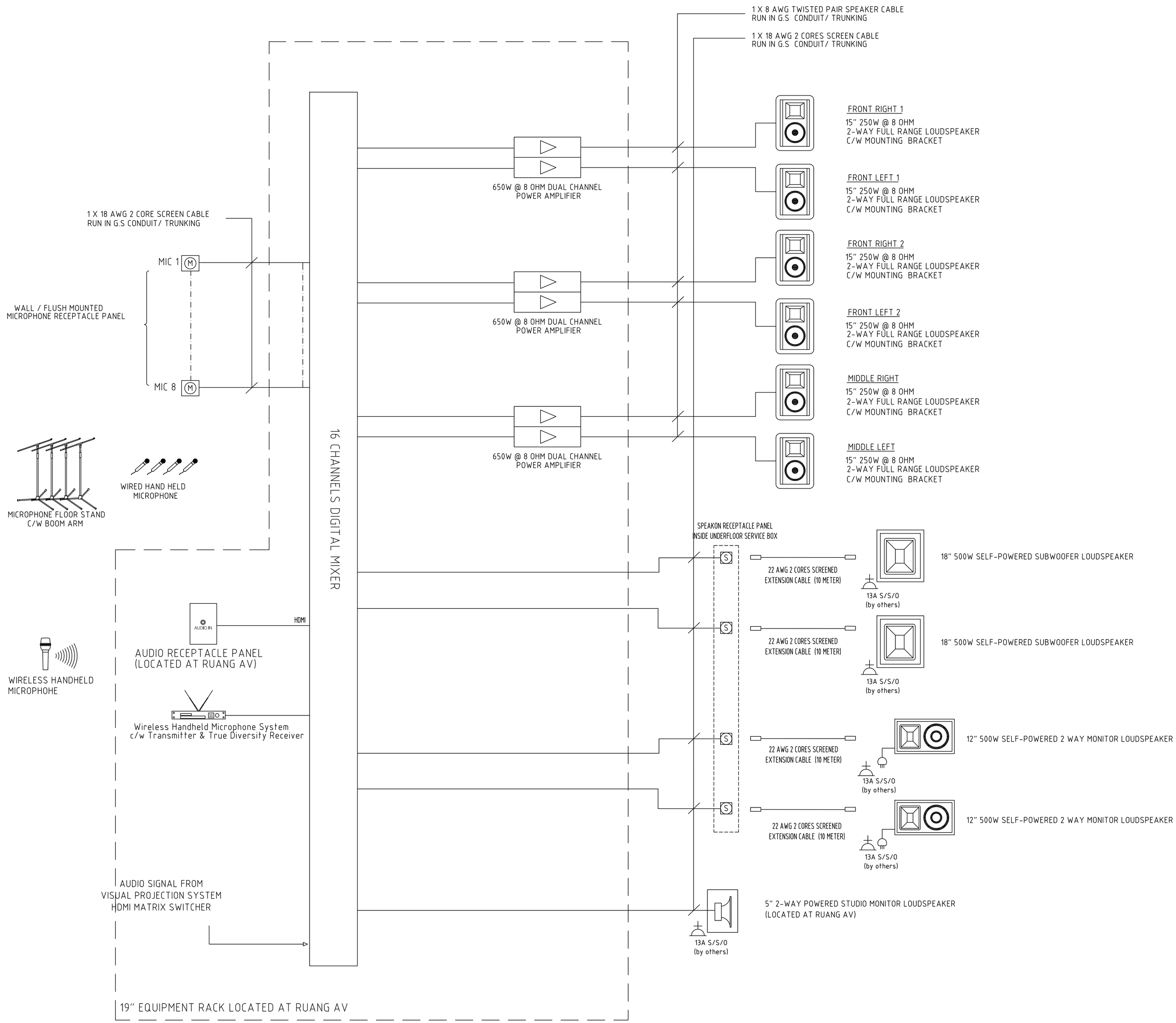

GAMBARAJAH SKEMATIK SOUND REINFORCEMENT SYSTEM

CATATAN

DISAHKAN:

PENGARAH KANAN CAWANGAN KEJURUTERAAN ELEKTRIK

–

PENGARAH PERKHIDMATAN PAKAR

Ir. Hj. YAAKOB BIN ABDUL LATIF

JURUTERA ELEKTRIK PENGUASA KANAN

–

JURUTERA ELEKTRIK PENGUASA

ZULARIFIN BIN SEJO

JURUTERA ELEKTRIK KANAN

Ir. SYED AZHAR ALATAS BIN SYED AHMAD

JURUTERA ELEKTRIK

MUHD KHAIRI BIN ABDUL ARIF

JKR

CAWANGAN KEJURUTERAAN ELEKTRIK

Ibu Pejabat JKR Malaysia

PROJEK

PEMASANGAN SISTEM ELV BAGI PROJEK PEMBANGUNAN BERSEPADU PERKAMPUNGAN ORANG ASLI BAWONG, SG. SIPUT, PERAK (FASA 3) - ORANG ASLI ONE STOP CENTRE (OAOSC)

TEMPAT

DEWAN ORANG ASLI (BLOK D)

BUTIR-BUTIR

GAMBARAJAH SKEMATIK SISTEM SOUND REINFORCEMENT DAN SISTEM VISUAL PROJECTION.

UKURAN	N. T. S
DISURIH DARI	-
DILUKIS OLEH	AZLAN ALI
DISEMAK OLEH	MUHD KHAIRI
TARIKH	JUN 2017
BILANGAN FAIL	PKR(L) 165/2013/AK

BILANGAN LUKISAN

HQL. 165/2013/AK 21 OF 25

PINDAAN